**Allegare ai testi di pag.3 e 4 • This sheet to be with texts on pages 5 and 6**
**Fiche à associer aux textes des pages 7 et 8 • Dieses Datenblatt muß vom Text von S.9-10**
**Ficha a unirse a textos pág.11 y 12 • Приложить к текстам на стр. 13 - 14**

# Aquasoul
170x70

## DX

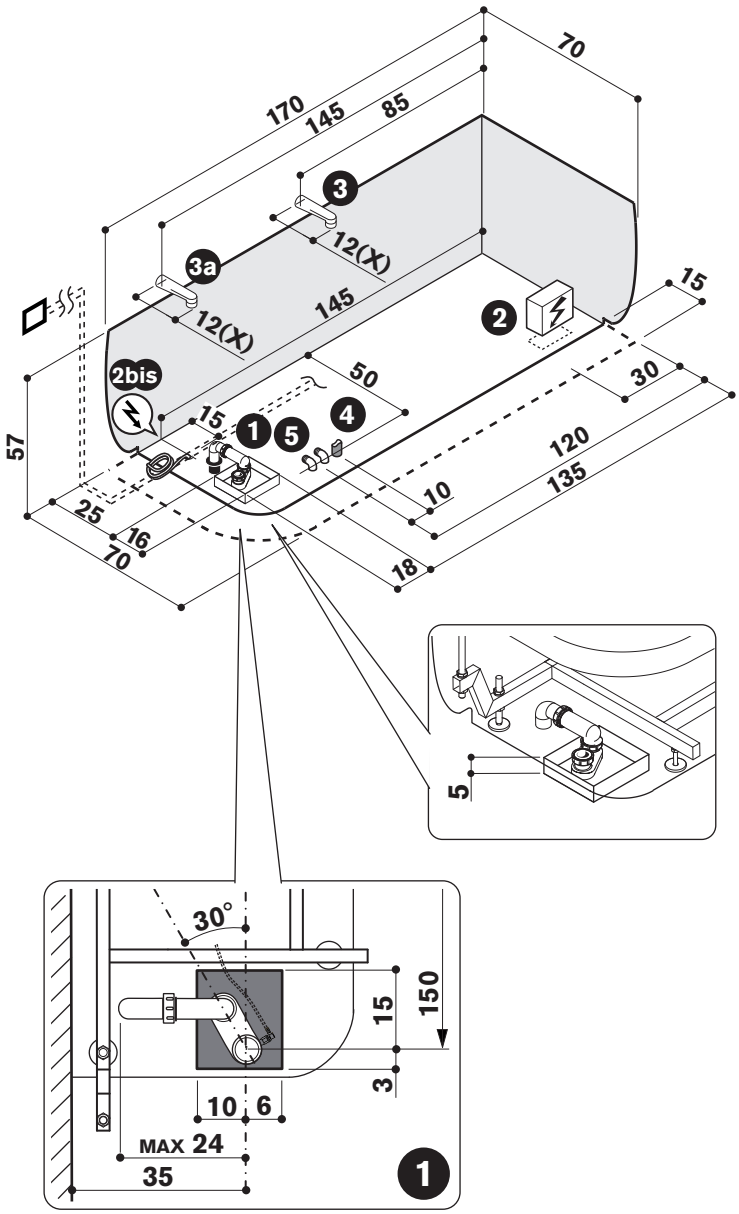


## SX

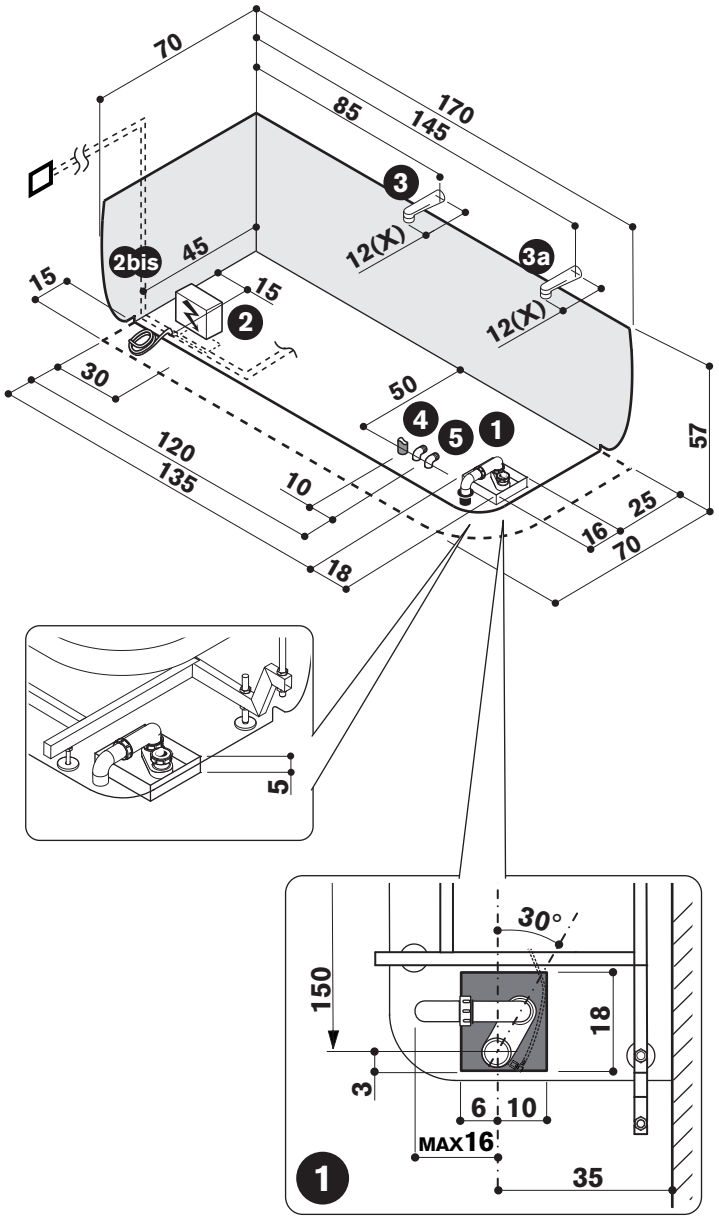


| 2bis (optional) | TRASFORMATORE LUCI DA COLLEGARE, CON UN INTERRUTTORE BIPOLARE, ALL'IMPIANTO DELL'IMMOBILE • LIGHT TRANSFORMER TO BE CONNECTED, WITH A BIPOLAR SWITCH, TO THE SYSTEM OF THE BUILDING • TRANSFORMATEUR POUR ÉCLAIRAGE À RACCORDER AVEC UN INTERRUPTEUR BIPOLAIRE À L'INSTALLATION DE L'IMMEUBLE • TRANSFORMATOR DER BELEUCHTUNG ZUM ANSCHLUSS AN DIE ANLAGE DES GEBÄUDES MIT EINEM ZWEIPOLIGEM SCHALTER • TRANSFORMADOR LUCES PARA CONECTAR, CON UN INTERRUPTOR BIPOLAR, A LA INSTALACIÓN DEL INMUEBLE • ТРАНСФОРМАТОР ОСВЕЩЕНИЯ, ПОДСОЕДИНЯЕМЫЙ С ДВУХПОЛЮСНЫМ ВЫКЛЮЧАТЕЛЕМ К СИСТЕМЕ ПОМЕЩЕНИЯ |
|---|---|

**2bis (optional)**

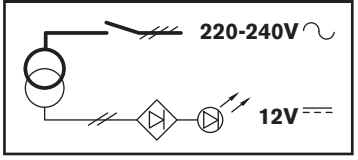


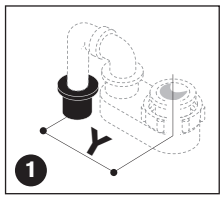


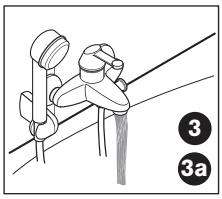


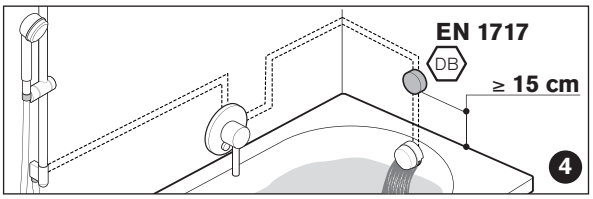


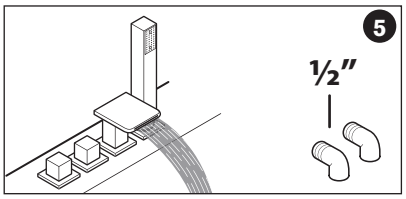


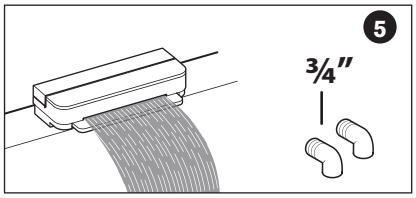


Jacuzzi Europe S.p.A. • July 2010 • all rights reserved

Allegare ai testi di pag.3 e 4 • This sheet to be with texts on pages 5 and 6
Fiche à associer aux textes des pages 7 et 8 • Dieses Datenblatt muß vom Text von S.9-10
Ficha a unirse a textos pág.11 y 12 • Приложить к текстам на стр. 13 - 14

# Aquasoul
170x70

## DX

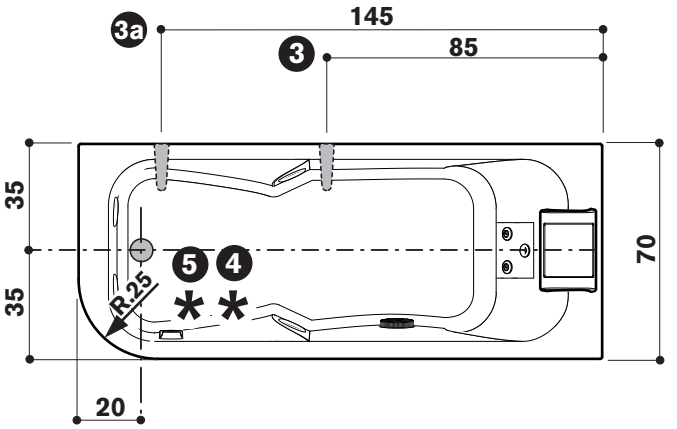


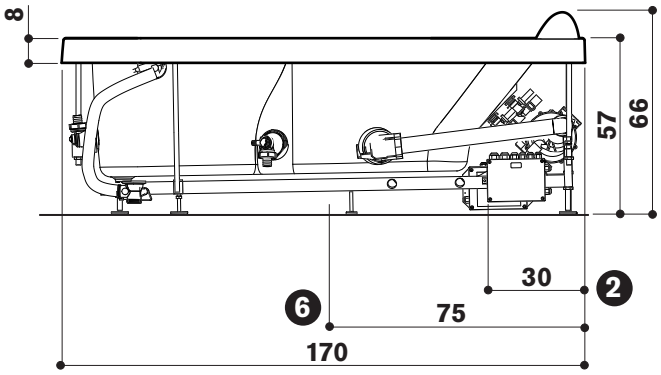


## SX

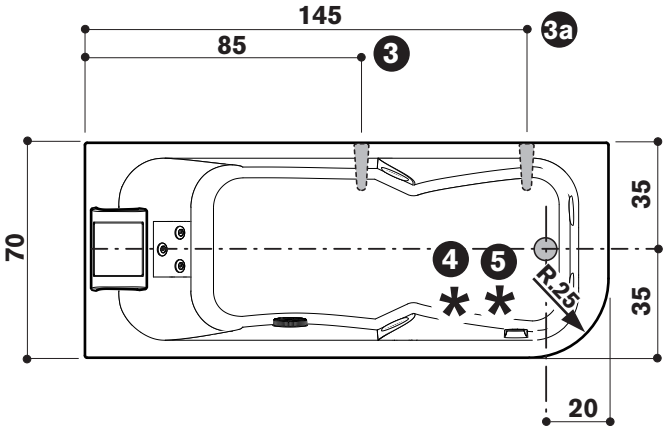


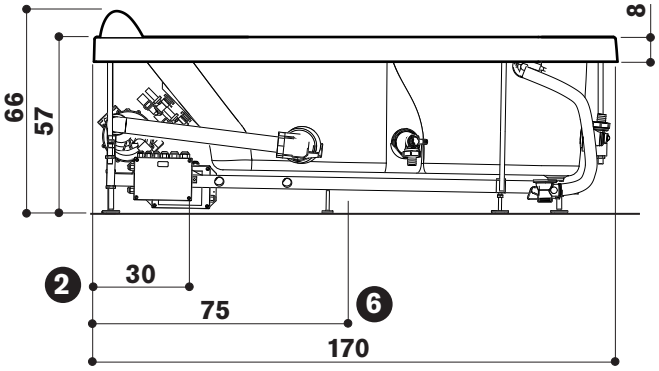


| 2bis (optional) | Trasformatore luci da collegare, con un interruttore bipolare, all'impianto dell'immobile • Light transformer to be connected, with a bipolar switch, to the system of the building • Transformateur pour éclairage à raccorder avec un interrupteur bipolaire à l'installation de l'immeuble • Transformator der beleuchtung zum anschluss an die anlage des gebäudes mit einem zweipoligem schalter • Transformador luces para conectar, con un interruptor bipolar, a la instalación del inmueble • Трансформатор освещения, подсоединяемый с двухполюсным выключателем к системе помещения |
|---|---|

**2bis (optional)**

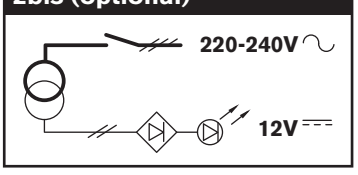


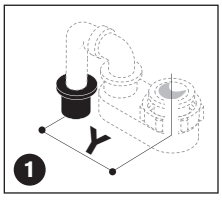


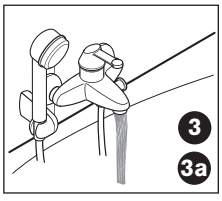


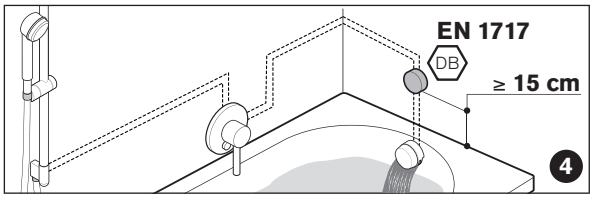


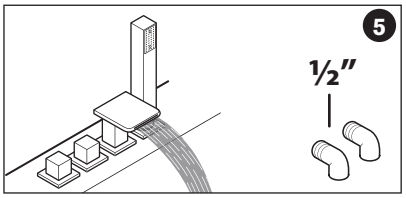


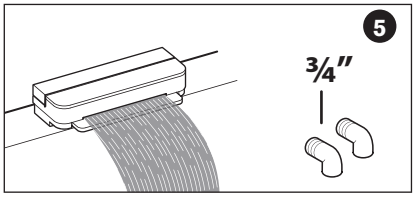


Jacuzzi Europe S.p.A. • July 2010 • all rights reserved

**SCHEDA TECNICA DI PREINSTALLAZIONE • INSTRUCTIONS FOR PREINSTALLATION**
**FICHE TECNIQUE DE PREINSTALLATION • VORINSTALLATIONSBLATT**
**FICHA TÉCNICA DE PREINSTALACIÓN • ТЕХНИЧЕСКОЕ РУКОВОДСТВО ПО ПОДГОТОВКЕ К УСТАНОВКЕ**

# Aquasoul
170x70

## CARATTERISTICHE IDRAULICHE • HYDRAULIC SPECIFICATIONS • CARACTERISTIQUES HYDRAULIQUES
## HYDRAULIK-ANGABEN • CARACTERISTICAS HIDRAULICAS • ГИДРАВЛИЧЕСКИЕ ХАРАКТЕРИСТИКИ

| | | |
|---|---|---|
| VOLUME D'ACQUA • WATER VOLUME • CONTENANCE D'EAU • FASSUNGSVERMÖGEN • CONTENIDO DE AGUA • Гбъем воды | *lit* | **260** (y) |
| QUANTITÀ D'ACQUA • WATER CONTENT • VOLUME D'EAU • NUTZINHALT • CANTIDAD DE AGUA • Аоличество воды | *lit* | **200** (z) |
| ALLACCIAMENTO RUBINETTERIA • TAP CONNECTIONS • ROBINETTERIE • ANSCHLUSSE • GRIFERIA • Подключение кранов | *Ø* | **1/2" [3/4"]**(w) |
| BOCCHETTE • WHIRLPOOL FITTINGS • BUSES • ANZAHL MASSAGEDÜSEN • BOQUILLAS • лорсунки ( IDRO/ГИДРОМАССАЖНЫЕ) | *n°* | **4**+3 |
| PILETTA DI SCARICO • DRAIN • VIDAGE • ABLAUF • DESAGÜE • илив | *Ø* | **1 1/2"** |

**(y)** *al livello del troppo pieno • at the overflow level • au niveau du trop plein • Wasserstand bis zum Überlauf • a nivel rebosadero • на уровне перелива*
**(z)** *richiesta per l'idromassaggio di una corporatura media • required for whirlpool of one person of average stature • pour une personne de corpulence moyenne Wassermassage für 1 Person mittlerer Größe • para una persona de corpulencia media • необходимо для гидромассажа человека среднего телосложения*
**(w)** *rubinetteria elettronica • electronic tap • robinetterie electronique • elektronisch armaturen • grifería electrónica • краны с электронными*

## CARATTERISTICHE ELETTRICHE • ELECTRIC SPECIFICATIONS • CARACTERISTIQUES ELECTRIQUES
## ELEKTRO-ANGABEN • CARACTERISTICAS ELECTRICAS • ЭЛЕКТРИЧЕСКИЕ ХАРАКТЕРИСТИКИ

| | | JP12DIS T/A/ TLC<br>JP12DIS T/B/ TLC | JP12 F DIS T/A/R TLC |
|---|---|---|---|
| VOLT/Вольт | *V* | **220-240** | **220-240** |
| AMPÈRE/Ампер | *A* | **6 (18)** | **6 (18)**<br>**+6** (1) |
| ELETTROPOMPA • ELECTRIC PUMP • ELÉCTROPOMPE • ELEKTROPUMPE • ELECTROBOMBA • ЭЛЕКТРОНАСОС | *HP* | **1,2** | **1,2** |
| | *kW* | **1,2** | **1,2** |
| | *Hz* | **50** | **50** |
| LUCI PANNELLO • PANEL LIGHTS • ÉCLAIRAGE DU PANNEAU • BELEUCHTUNG PANEEL • LUCES PANEL • ОСВЕЩЕНИЕ ПАНЕЛИ (OPTIONAL) | *V/W* | **(220-240/15)** | **(220-240/15)** |
| RUBINETTERIA ELETTRONICA • ELECTRONIC TAP • ROBINETTERIE ELECTRONIQUE<br>ELEKTRONISCH ARMATUREN • GRIFERÍA ELECTRÓNICA • КРАНЫ С ЭЛЕКТРОННЫМИ (OPTIONAL) | *V/W* | **(220-240/15)** | **(220-240/15)** |
| (1) RISCALDATORE • HEATER • CHAUFFE-EAU • HEIZGERAT • CALENT. • Нагреватель . | *kW* | | **1,3** |
| POTENZA ASSORBITA • POWER ABSORPTION • PUISSANCE ABSORBÉE<br>LEISTUNGSAUFNAHME• POTENCIA ABSORBIDA • поглощаемая мощность | *kW* | **1,2** | **2,5** |

| | |
|---|---|
| GRUPPO | **JP12DIS T/A/ TLC** |
| UNIT | **JP12DIS T/B/ TLC** |
| GROUPE | |
| TYP | **JP12 F DIS T/A/R TLC** |
| GRUPO | |
| УЗЕЛ | |

## CARATTERISTICHE DIMENSIONALI • WEIGHT AND DIMENSIONS • DIMENSIONS & POIDS
## MASSE UND GEWICHTE • CARACTERISTICAS DIMENSIONALES • РАЗМЕРНЫЕ ХАРАКТЕРИСТИКИ

| | | |
|---|---|---|
| DIMENSIONI ESTERNE •EXTERNAL DIMENSIONS • DIM. EXTÉRIEURES • AUßENABMESSUNG • DIM. EXTERNAS • Варужные размеры | *cm* | **170x70x57** |
| DIMENSIONI INTERNE •INSIDE DIMENSIONS • DIM. INTÉRIEURES • INNENABMESSUNG • DIM. INTERNAS • Внутренние размеры | *cm (L1)* | **149** |
| | *cm (L2)* | **127** |
| | *cm (W1)* | **59** |

***L1*** *lunghezza al bordo superiore • lenght at upper edge • longueur depuis bord supérieur*
*Länge am Wannenrand • longitud al borde superior • длина по верхнему борту*
***L2*** *lunghezza alle bocchette • lenght at fittings • longueur int. aux buses*
*Düsenabstand • longitud a las boquillas • длина по форсункам*
***W1*** *larghezza centrale al bordo superiore • width at upper central edge • largueur centrale depuis bord supérieur*
*Breite am Wannenrand • центральная ширина по верхнему борту*

| | | |
|---|---|---|
| PESO NETTO VASCA • BATH NET WEIGHT • POIDS NET BAIGNOIRE WANNEN-NETTOGEWICHT • PESO NETO BAÑERA • Вес нетто ванны | *kg* | **58** |
| CARICO SUL PAVIMENTO • LOAD ON FLOOR • CHARGE SUR LE PLANCHER • BODENBELASTUNG • CARGA SOBRE PAVIMENTO • Вагрузка на пол | *kg/m²* | **370** (1) **- 265** (2) |

***1*** *sull'area di appoggio • on floor in supporting area • sur le sol sur la zone d'appui*
*Fußbodenbelastung im Auflagebereich • sobre el piso en el área de apoyo • опорная площадь*
***2*** *sull'area della vasca • on floor in tub area • sur le sol sur la zone de la baignoire*
*Fußbodenbelastung im Wannenbereich • sobre el piso en el área de la bañera • занимаемая площадь*

| | | |
|---|---|---|
| PESO DI SPEDIZIONE • SHIPPING WEIGHT • POIDS À L'EXPÉDITION • VERSANDGEWICHT • PESO DE EXPEDICIÓN • Вес при отправке | *kg* | **85** |
| VOLUME DI SPEDIZIONE • SHIPPING VOLUME • VOLUME À L'EXPÉDITION<br>VERSANDVOLUMEN • VOLUMEN DE EXPEDICIÓN • Гбъем поставляемого груза | *cm* | **180x80x74** |
| | *m³* | **1,07** |

I dati e le caratteristiche non impegnano la Jacuzzi Europe S.p.A., che si riserva il diritto di apportare tutte le modifiche ritenute opportune senza obbligo di preavviso o di sostituzione • The data and characteristics indicated do not oblige Jacuzzi Europe, who reserves the right to make the necessary changes they feel opportune without forewarning or substitution • Les caractéristiques indiquées, n'engagent pas la Jacuzzi Europe qui se réserve le droit d'apporter toutes les modifications qu'elle jugera opportune sans obligation de préavis ou de remplacement • Die Angaben sind für Jacuzzi Europe nicht bindend. Änderungen, die dem Fortschritt dienen, halten wir uns vor • Los datos y caracteristicas indicadas no comprometen a Jacuzzi Europe que se reserva el derecho de aportar todas las modificaciones que considere oportunas sin obligación de preaviso o de sustitución • необязательными. Фирма оставляет за собой право внесения всех тех изменений, которые будут признаны необходимыми, без обязательства предварительного уведомления или замены.

take care and live RECYCLE !